SBI - HL形 / SBI - HLL形

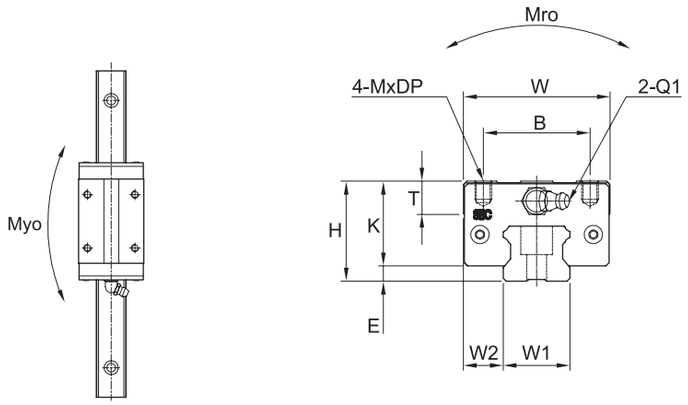

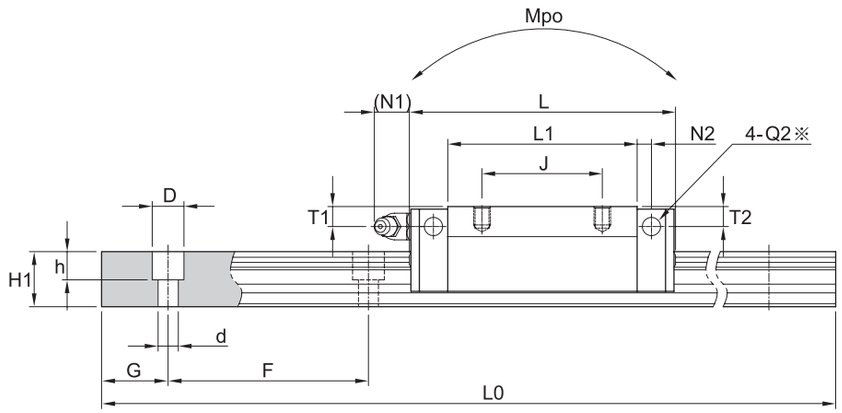

単位：㎜

型番	組立寸法				ブロック寸法												
	H	W	L	E	取付け穴				L1	T±1	K	T1	N1	T2	N2	Q1	※Q2
					B	J	M	DP									
SBI15HLS	24	34	56.8	3	26	26	M4	4	38.2	6	21	4.5	5.5	3.8	3.8	M4×0.7	Φ3.5
SBI15HL	24	34	63.8	3	26	26	M4	4	45.2	6	21	4.5	5.5	3.8	3.8	M4×0.7	Φ3.5
SBI15HLL	24	34	79.4	3	26	34	M4	4	60.8	6	21	4.5	5.5	3.8	3.8	M4×0.7	Φ3.5
SBI25HL	36	48	92	5.5	35	35	M6	6	70	12	30.5	6	12	5	5.5	M6×0.75	Φ3.5
SBI25HLL	36	48	108	5.5	35	50	M6	6	86	12	30.5	6	12	5	5.5	M6×0.75	Φ3.5
SBI30HL	42	60	107.6	7	40	40	M8	8	79.6	12	35	8.5	12	7.8	5	M6×0.75	Φ5.7
SBI30HLL	42	60	131.6	7	40	60	M8	8	103.6	12	35	8.5	12	7.8	5	M6×0.75	Φ5.7
SBI35HL	48	70	124.6	7.5	50	50	M8	8	94.6	15	40.5	8	12	8	6	M6×0.75	Φ5.7
SBI35HLL	48	70	152.6	7.5	50	72	M8	8	122.6	15	40.5	8	12	8	6	M6×0.75	Φ5.7
SBI45HL	60	86	142	9	60	60	M10	10	108	17	51	10.5	13.5	9.3	6.5	PT1/8	Φ5.7
SBI45HLL	60	86	174	9	60	80	M10	10	140	17	51	10.5	13.5	9.3	6.5	PT1/8	Φ5.7
SBI55HL	70	100	172.4	12	75	75	M12	12	131	21	58	12	13	12	8	PT1/8	Φ8.7
SBI55HLL	70	100	211.8	12	75	95	M12	12	170.4	21	58	12	13	12	8	PT1/8	Φ8.7

※ Q2：側面ニップル取付用キリ穴です。

単位：㎜

レール寸法									基本定格荷重		静的許容モーメント			質量	
W1	W2	H1	F	ボルト取付穴			G	最大長さ	動定格	静定格	[KN·m]			ブッロク	レール
				d	D	h		L0	C(KN)	Co(KN)	Mro	Mpo	Myo	[kg]	[Kg/m]
15	9.5	13	60	4.5	7.5	5.5	20	3,000	12.3	18.3	0.13	0.08	0.08	0.15	1.3
15	9.5	13	60	4.5	7.5	5.5	20	3,000	14.1	24.1	0.16	0.17	0.17	0.18	1.3
15	9.5	13	60	4.5	7.5	5.5	20	3,000	17.1	31.7	0.21	0.29	0.29	0.24	1.3
23	12.5	20	60	7	11	9	20	4,000	31.5	52.1	0.56	0.56	0.56	0.57	3
23	12.5	20	60	7	11	9	20	4,000	36.7	64.4	0.69	0.84	0.84	0.70	3
28	16	23	80	9	14	12	20	4,000	42.8	65.4	0.85	0.77	0.77	1.48	4.25
28	16	23	80	9	14	12	20	4,000	51.3	84.7	1.1	1.3	1.3	1.58	4.25
34	18	26	80	9	14	12	20	4,000	59.5	89.1	1.42	1.28	1.28	1.47	6.02
34	18	26	80	9	14	12	20	4,000	71.3	115.3	1.83	2.12	2.12	2.04	6.02
45	20.5	32	105	14	20	17	22.5	4,000	79.2	116.3	2.48	1.9	1.9	2.8	9.77
45	20.5	32	105	14	20	17	22.5	4,000	94.8	150.5	3.21	3.14	3.14	3.29	9.77
53	23.5	38	120	16	23	20	30	4,000	127.3	181.8	4.81	2.97	2.97	4.42	13.72
53	23.5	38	120	16	23	20	30	4,000	147.9	224.5	5.95	4.78	4.78	5.82	13.72